

VECTRON

VGL4.460 DP

INNOVACIÓN

En calidad de especialista en el diseño y fabricación de quemadores, ELCO se encuentra actualmente entre los líderes del sector de la tecnología de la combustión. Combinando un talento altamente innovador con un fuerte empeño en el desarrollo de quemadores fiables y de altas prestaciones que respeten el medio ambiente, así como servicios complementarios, para instaurar una relación duradera con sus clientes.

.

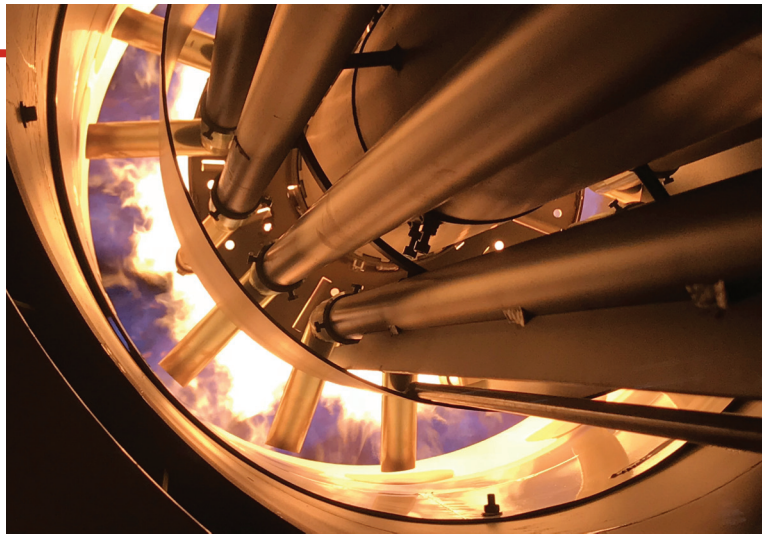

INVESTIGACIÓN Y DESARROLLO

ELCO busca siempre las mejores tecnologías y se empeña en el desarrollo de nuevas soluciones para mejorar la eficiencia de sus productos y servicios. Los laboratorios de I&D se encargan de desarrollar soluciones tecnológicamente innovadoras que permitan:

- optimizar la gestión de las instalaciones reduciendo el uso de energía primaria;
- facilitar el trabajo de los profesionales mejorando la interfaz hombre-máquina y el mantenimiento;
- proteger el medio ambiente reduciendo las emisiones acústicas y de gases contaminantes.

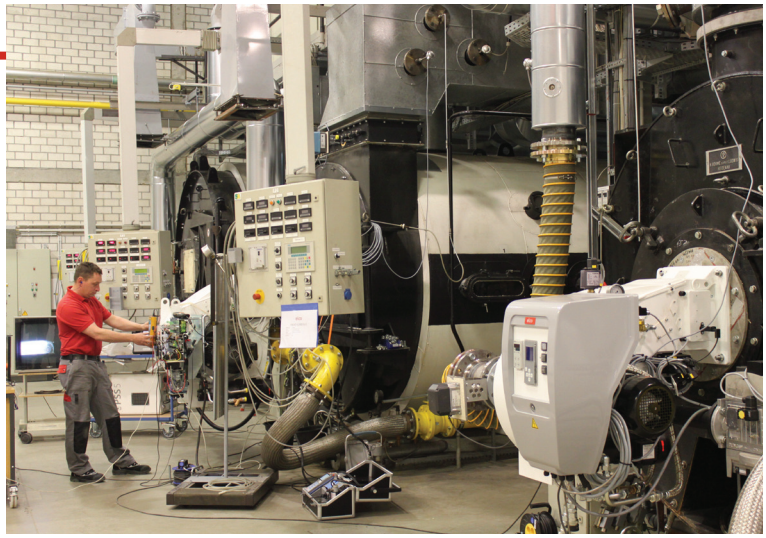

GAMA DE PRODUCTOS

Nuestra experiencia a disposición de la combustión en una gama completa de quemadores desde 11 kW hasta a 80 MW:



VECTRON	PROTRON	NEXTRON	EK EVO	N
11 - 2300 kW	17 - 550 kW	250 - 11200 kW	250 - 13500 kW	1300 - 22000 kW

QUEMADORES DE VANGUARDIA PARA CALEFACCIÓN Y APLICACIONES INDUSTRIALES

KNOW-HOW

El personal de ELCO y sus colaboradores son expertos en combustión y con muchos años de experiencia. Nuestro soporte comienza con la evaluación de las necesidades de nuestro cliente hasta el diseño de la solución más adecuada y su puesta en servicio.
Como cliente ELCO, puede confiarnos sus necesidades para asesorarle en todo momento.



RED INTERNACIONAL

Con una experiencia madurada en más de 90 años de trabajo, ELCO ha conseguido instaurar relaciones estrechas de colaboración y puede hacer alarde hoy de contar con colaboradores sumamente fiables en el mundo entero.
Combinando una perspectiva instintivamente global con un enfoque multicultural auténtico, ELCO pone hoy a disposición expertos de gran talento y experiencia, disponibles en más de 70 países.



En Europa
3 plantas de producción
6 sucursales comerciales
Fuerte presencia comercial a través de una red de distribuidores y colaboradores de confianza

En todo el Mundo
2 Oficinas de ventas en Rusia y China
Distribución en más de 70 países

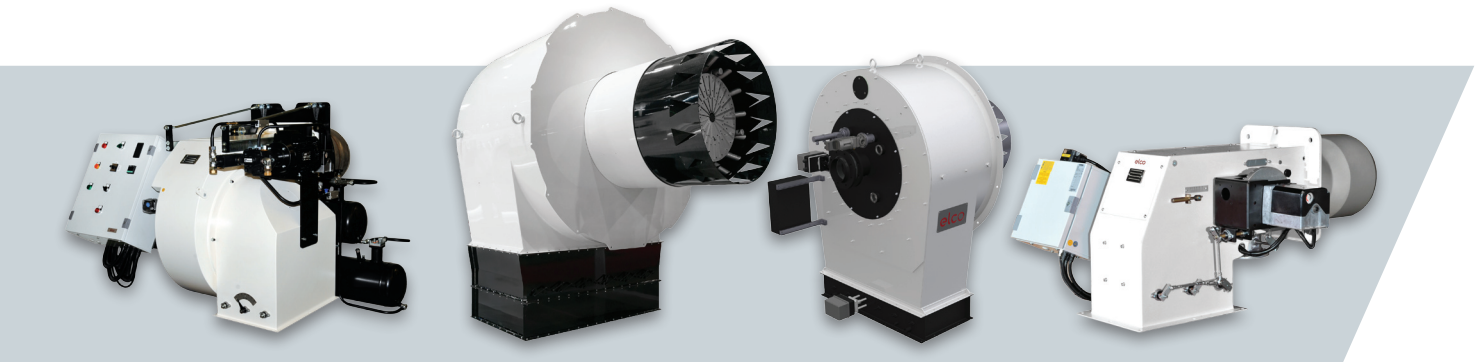

HO/GHO-TRON
68 - 17000 kW

RPD
500 - 80000 kW

EK-DUO
600 - 16000 kW

D-TRON
230 - 34000 kW

MONOBLOCK

VECTRON



Quemadores monoblock de 11 a 2300 kW en gas, gasóleo y biocombustible

- Todos los quemadores de la serie VECTRON se caracterizan por facilidad de instalación, ajuste y mantenimiento mejorado con una excepcional ingeniería de producción
- Gracias a una tecnología de combustión especial patentada, la gama VECTRON Low NOx está en condiciones de alcanzar o superar los valores necesarios para cumplir con los más altos requisitos establecidos por las normas europeas y de muchos otros países en materia de emisiones contaminantes

GAS

BICOMBUSTI

GASÓLEO

BIOCOMBUS

VECTRON _ VGL4.460 DP



- Funcionamiento: dos etapas progresivo/modulante neumático en gas / bistadio en gasóleo;
- Emisiones: bajo NOx de clase 3 en gas (<80 mg/kWh) conforme a las normas EN676, bajo NOx de clase 2 en gasóleo (<185 mg/kWh) conforme a las normas EN267

DIAGRAMA DE TRABAJO

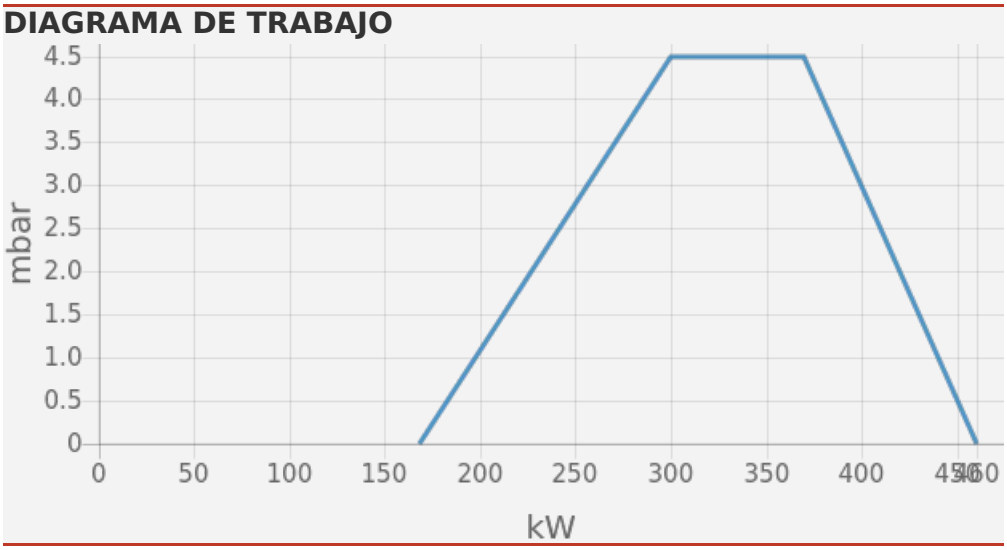

DATOS TÉCNICOS

Potencia mínima (kW)	168
Potencia máxima (kW)	460
Presión de gas mínima (mbar)	20
Presión de gas máxima (mbar)	300
Motor de ventilador (kW)	0,42
Nivel de protección	IP41

DIMENSIONES

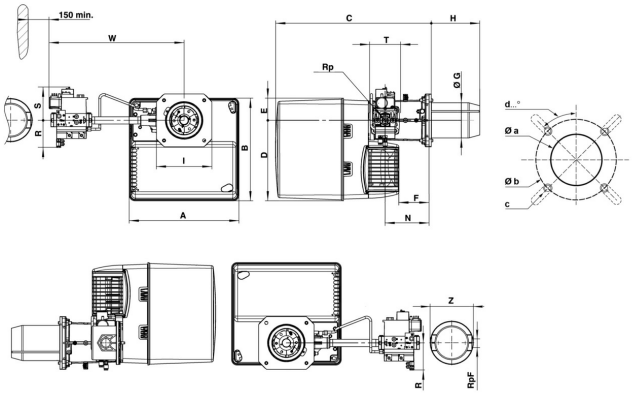

A	B	C	D	E	F	G	H	I	N	Øa	Øb	c	d
465	475	640	377	97	149	150	KN: 220 / KL: 360	245	195	180-240	200-270	M10	45°

Filiales ELCO

ALEMANIA

ELCO GmbH
Dreieichstraße 10
Mörfelden-Walldorf
Tel.: +49 (0) 6105 287-287
Fax: +49 (0) 6105 287-199

PAÍSES BAJOS

Elco Burners B.V.
Meerpaalweg, 1
1332 BB Almere
P.O. box 30048
1303 AA Almere
Tel. +31 088 69 573 11
Fax +31 088 69 573 90

FRANCIA

14, rue du Saule Trapu
Parc d'activité du Moulin
91882 Massy
Tel. +33 01 60 13 64 64
Fax +33 01 60 13 64 65

SUIZA

Elcotherm AG
Sarganserstrasse 100
7324 Vilters
Tel. +41 (0)81 725 25 25
Fax +41 (0)81 723 13 59

AUSTRIA

ELCO Austria GmbH
Aredstraße 16 - 18
2544 Leobersdorf
Tel. +43 (0)2256 639 99 32
Fax +43 (0)2256 644 11

ITALIA

Via Roma, 64
31023 Resana (TV)
Tel. +39 0423 719500
Fax +39 0423 719580

REINO UNIDO E IRLANDA

Ariston Thermo UK Ltd
Suite 3, The Crown House
Blackpole East, Blackpole Road,
Worcester WR3 8SG
Tel. +44 01905 788010
Fax +44 01905 788011

RUSIA

Ariston Thermo RUS
Eniseyskaya str. 1, bld 1,
Office Center "LIRA" #438
129344 Moscow
Tel. +7 495 213 0300 #5700
Fax +7 495 213 0302

CHINA

Ariston Thermo (China) Co., Ltd.
F/15, V-Capital Bldg
No. 333 Xian Xia Road
200336 Shanghai
Tel. +86 21 6039 8691
Fax +86 21 6039 8620

www.elco-burners.com
contact@elco-burners.com